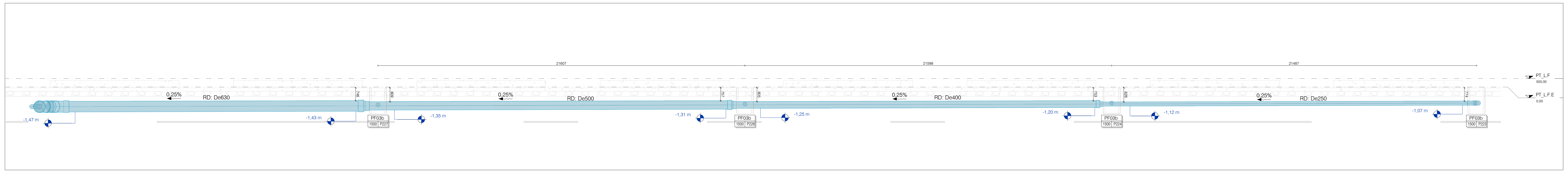
21607
21598
21487
0,25%
RD: De630
RD: De500
RD: De400
RD: De250
746
809
757
805
753
826
774
-1,47 m
-1,43 m
-1,35 m
-1,31 m
-1,25 m
-1,20 m
-1,12 m
-1,07 m
PF03b
1500 P227
1500 P226
1500 P224
1500 P223
PT_L.F
500,00
PT_L.F.E
0,00

Section A-A
1 : 100

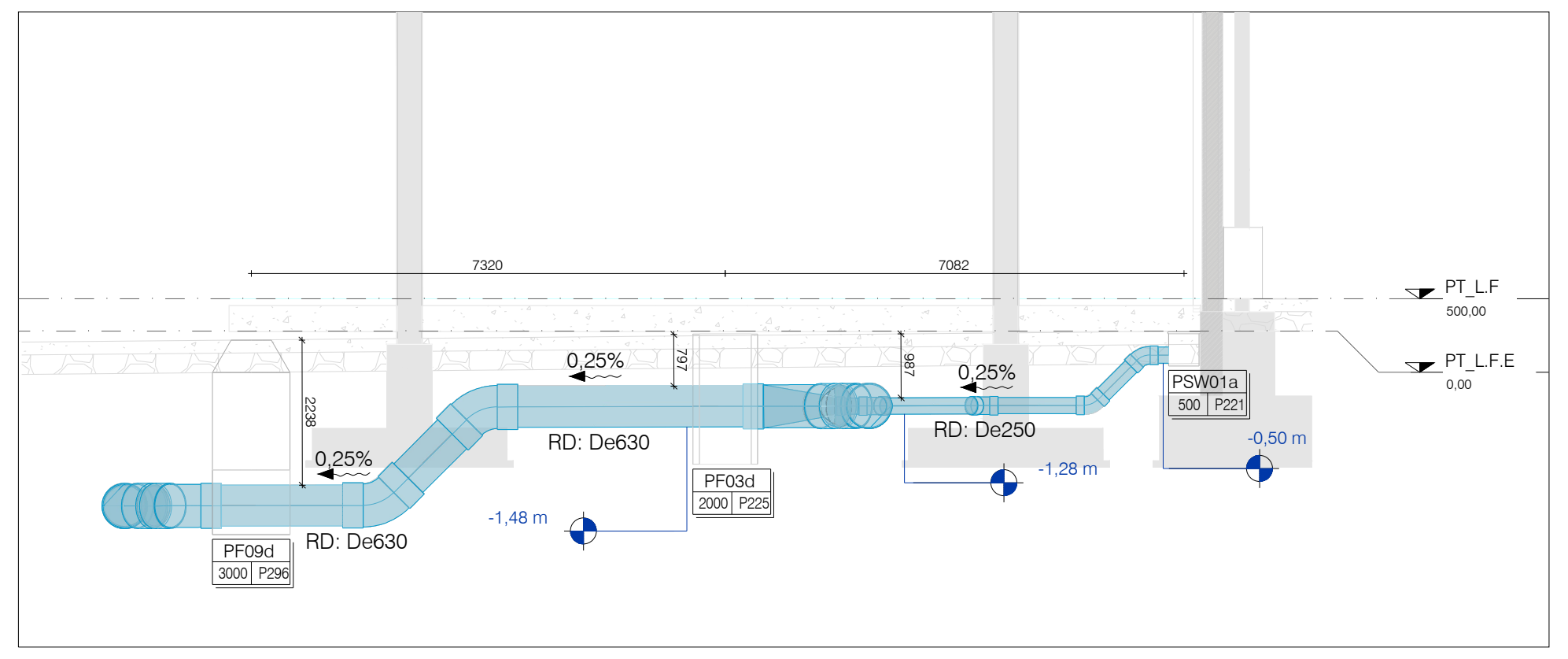
7320
7082
0,25%
RD: De630
RD: De250
PF09d
3000 P236
PF03d
2000 P225
PSW01a
500 P221
-1,48 m
-1,28 m
-0,50 m
PT_L.F
500,00
PT_L.F.E
0,00

Section B-B
1 : 100

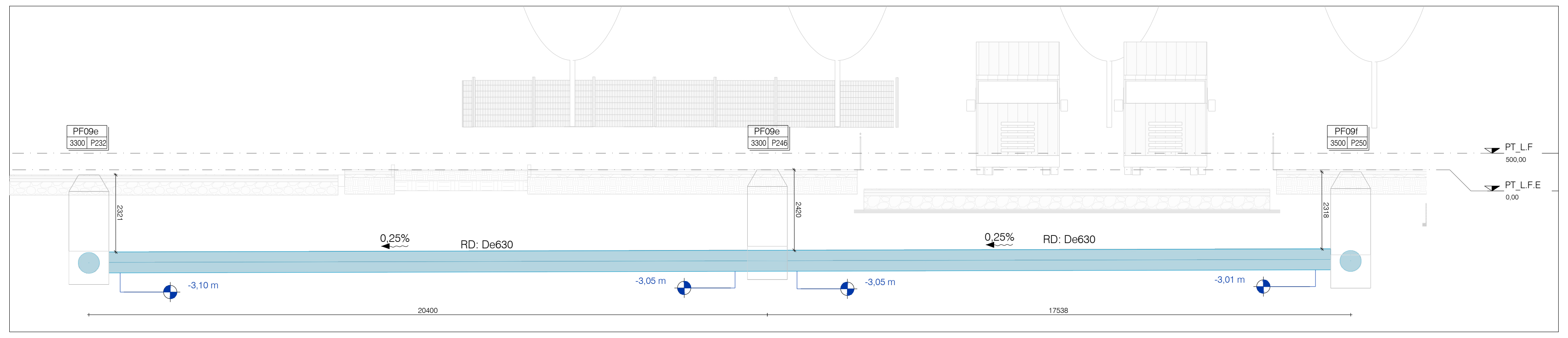
PF09e
3300 P232
3300 P246
PF09f
3500 P250
0,25%
RD: De630
-3,10 m
-3,05 m
-3,01 m
20400
17538
PT_L.F
500,00
PT_L.F.E
0,00

Section C-C
1 : 100

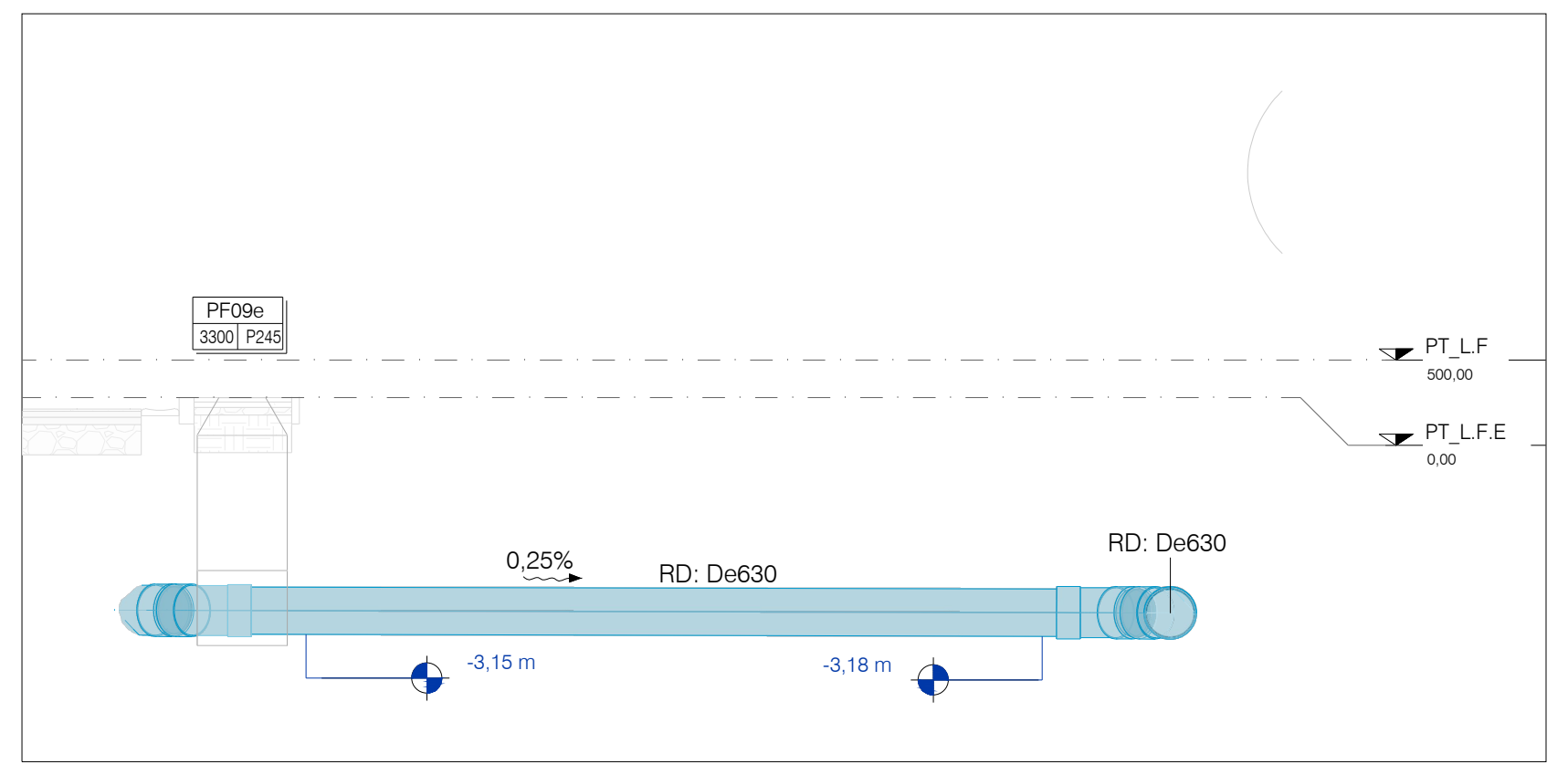
PF09e
3300 P245
0,25%
RD: De630
-3,15 m
-3,18 m
PT_L.F
500,00
PT_L.F.E
0,00

Section D-D
1 : 100

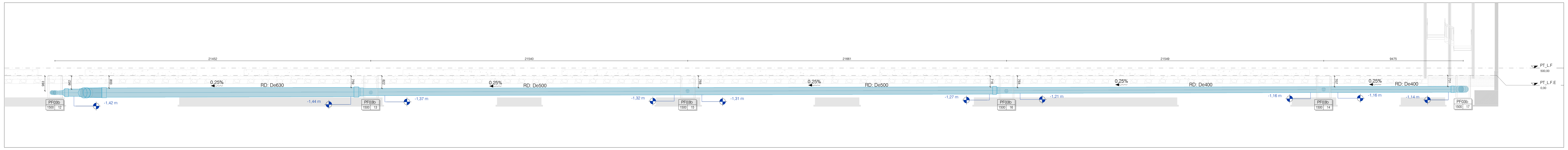
21452
21540
21661
21549
9475
0,25%
RD: De630
RD: De500
RD: De400
-1,42 m
-1,44 m
-1,37 m
-1,32 m
-1,31 m
-1,27 m
-1,21 m
-1,16 m
-1,14 m
PF03b
1500 12
1500 13
1500 15
1500 16
1500 14
1500 17
PT_L.F
500,00
PT_L.F.E
0,00

Section E-E
1 : 100

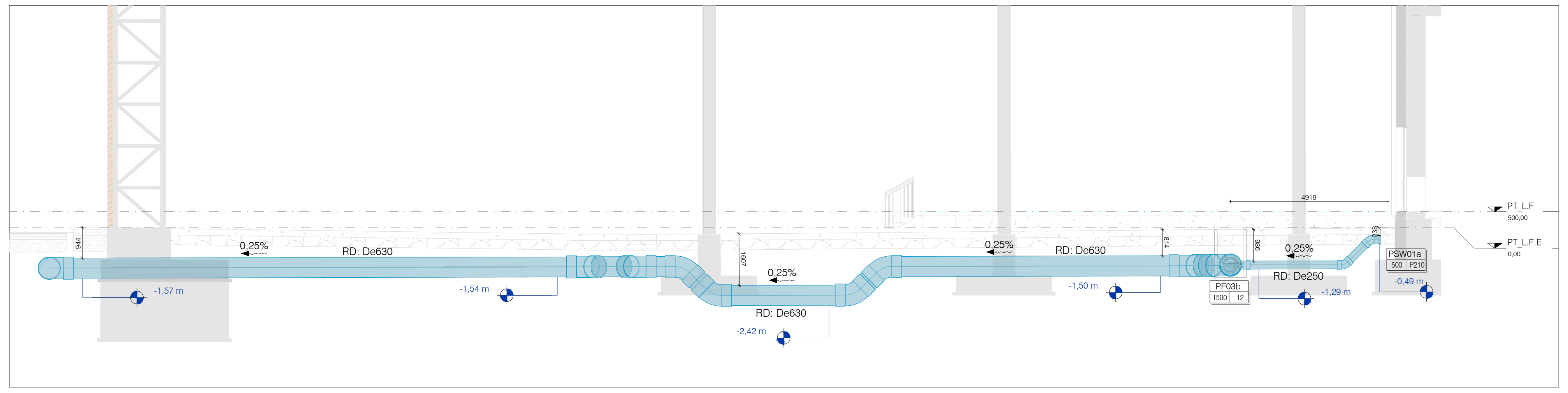
4919
944
1607
814
996
338
0,25%
RD: De630
RD: De250
-1,57 m
-1,54 m
-2,42 m
-1,50 m
-1,29 m
-0,49 m
PF03b
1500 12
PSW01a
500 P210
PT_L.F
500,00
PT_L.F.E
0,00

Section F-F
1 : 100

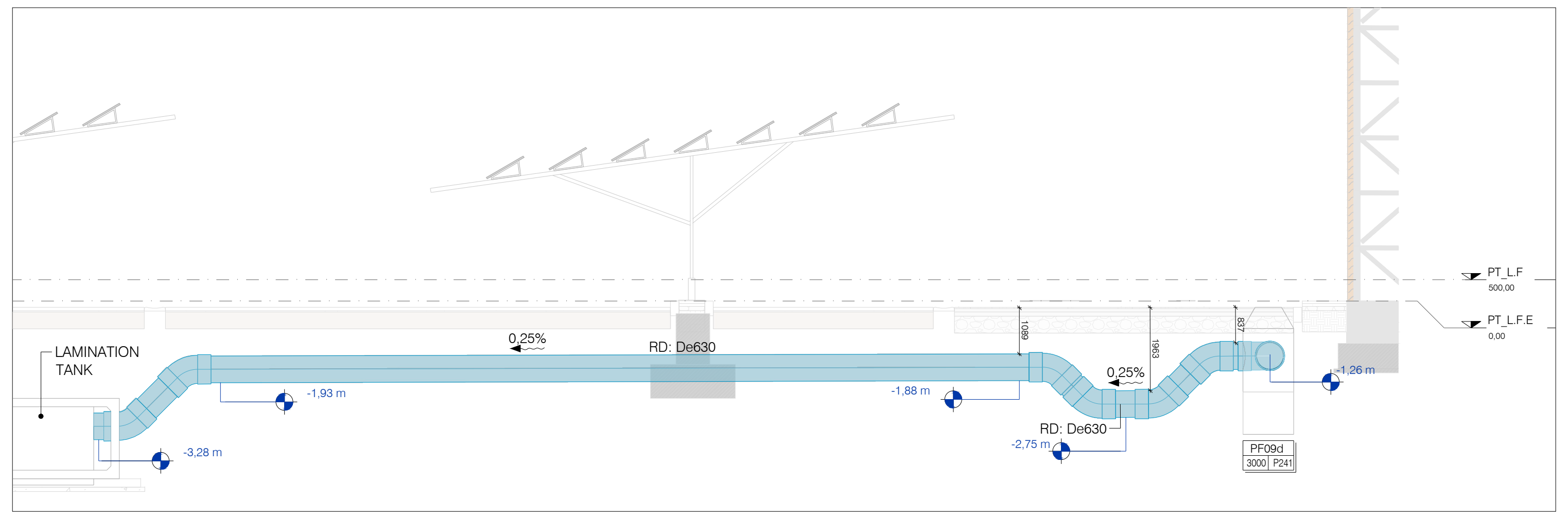
LAMINATION
TANK
0,25%
RD: De630
1089
1963
837
-3,28 m
-1,93 m
-1,88 m
-2,75 m
-1,26 m
PF09d
3000 P241
PT_L.F
500,00
PT_L.F.E
0,00

Section G-G
1 : 100

Pozzetti - Tag

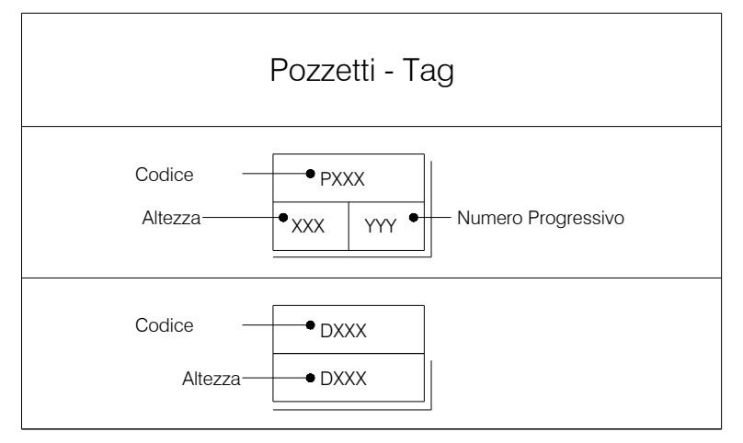
Codice
Altezza
PXXX
XXX
YYY
Numero Progressivo
Codice
Altezza
DXXX
DXXX

DR - Legenda Tubazioni

DR - Pipe Systems Legend

DR	Scarico Acque Meteoriche *Rain Water*
DR	Scarico Acque Disoleate *Cleaned Oily Water*
▣	Pozzetto Ispezionabile - Chiusino Classe D400 *Inspectionable Manhole - Iron Cover Class D400*
◎	Pozzetto Ispezionabile - Chiusino Classe D400 *Inspectionable Manhole*
□	Pozzetto Aperto *Open Manhole*
BOP -2,35 m	Quota Fondo Tubo - BOP *Bottom of Pipe's quote - BOP*

5200 Pozzetti

Type Mark	Lunghezza	Larghezza	Diametro
PF01b	500,00	500,00	
PF03b	1000,00	1000,00	
PF03d	1000,00	1000,00	
PF09a			1200,00
PF09b			1200,00
PF09c			1200,00
PF09d			1200,00
PF09e			1200,00
PF09f			1200,00
PSW01a	500,00	500,00	
PSW01c	500,00	500,00	

NOTE SUI SISTEMI DI IDRAULICA E FOGNATURA:

- La tubazione di alimentazione per l'acqua e le utilities sanitarie all'interno dei WC sarà realizzata in multilayer a partire dai collettori.
- In caso di alimentazione non derivante dal collettore, posizionare rubinetti di arresto incassati con tappo per ogni utility di acqua.
- Fornire sfiati nei punti alti e scarichi (collegati a pozzetti o condotti predisposti) nei punti bassi, in posizioni concordate con il Direttore Lavori (DL).
- Tutti i tronchi di scarico devono essere equipaggiati con sifone ispezionabile alla base, esteso sopra il tetto e adeguatamente ventilato.
- Le reti di raccolta delle acque di condensazione devono essere separate e distinte da quelle in cui esse fluiscono mediante l'interposizione di un sifone ispezionabile, permanente e umido o asciutto.
- Le reti di raccolta delle acque grigie devono essere separate e distinte da quelle in cui esse fluiscono mediante l'interposizione di un sifone ispezionabile.
- Le reti di raccolta delle acque piovane devono essere separate e distinte dalle acque nere fino ai pozzetti di raccolta situati a monte dell'unità di ispezione/sifone/sostegno che alimenta la fognatura pubblica.
- Tutte le scarichi raccolti sotto il livello di scarico alla fognatura pubblica devono essere convogliati verso serbatoi di raccolta e sollevamento equipaggiati con pompe elettriche.
- Le operazioni di collaudo devono essere effettuate mantenendo continuamente visibile la rete di drenaggio.
- Fornire punti di ispezione nei collettori a monte di ogni confluenza, curva o elemento speciale.
- Tutte le tubazioni di scarico, sia principali che secondarie, eccetto dove diversamente indicato, devono avere le seguenti pendenze minime:
- scarichi di servizio verso riser fognari: i=2%.
- acque nere / raccoglitori di grasso: i=1%.
- collettori acque piovane / condensato: i=0,5%.

DIAGRAMMA TIPO DI COLLEGAMENTO TRA COLLETTORI CON ALTEZZE DIVERSE

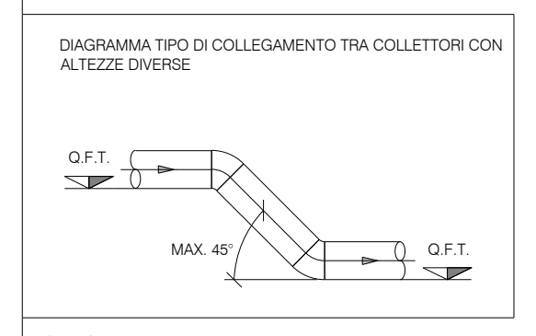
Q.F.T.
MAX. 45°
Q.F.T.

DIAGRAMMA TIPO DI COLLEGAMENTO DEGLI SCARICHI SECONDARI AL COLLETTORE PRINCIPALE

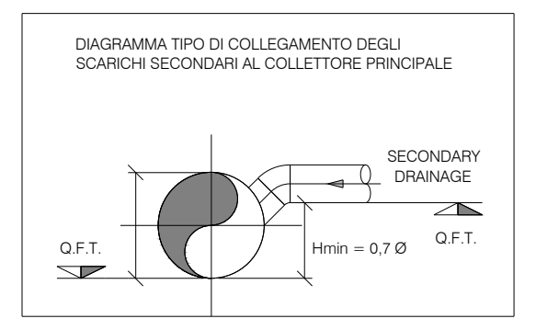
SECONDARY
DRAINAGE
Q.F.T.
Hmin = 0,7 Ø
Q.F.T.

DIAGRAMMA TIPO DI POMPA DI SOLLEVAMENTO PREEMPTIVA C

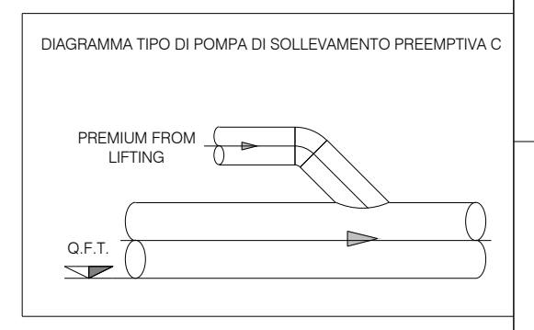
PREMIUM FROM
LIFTING
Q.F.T.

NOTE GENERALI:

Il disegno è valido solo per le installazioni meccaniche sotto contratto.
Tutte le misure e le posizioni dei materiali e delle attrezzature devono essere verificate in cantiere dal contraente, che dovrà prontamente segnalare qualsiasi interferenza con gli impianti esistenti.
Ogni attrezzatura non rilevata dovrà essere mantenuta; se necessario, dovrà essere modificata e ripristinata dal contraente.
Le posizioni esatte delle attrezzature, dei materiali, delle tubazioni, dei condotti e dei collegamenti agli impianti esistenti saranno determinate dal contraente e sottoposte al responsabile della costruzione.
La dimensionatura finale sarà secondo le specifiche del produttore delle attrezzature e dei materiali effettivamente installati.
Tutte le attrezzature devono essere facilmente manutenibili e accessibili tramite botole o soluzioni simili, anche se non specificatamente indicato.
Sarà responsabilità del contraente dimensionare e asseverare tutti i supporti, in modo professionale e in conformità con tutti i requisiti normativi per la sismica.
I disegni di dettaglio costruttivi necessari per una corretta esecuzione dei lavori devono essere predisposti dal contraente.
L'installazione degli elementi in campo deve essere conforme a tutte le prescrizioni e raccomandazioni del produttore, alle buone pratiche ingegneristiche in materia di acustica e prevenzione incendi.
Tutti gli interventi pianificati e descritti, valutati sulla base della documentazione disponibile, devono essere rivalutati e approfonditi durante i lavori, dopo la verifica dell'impianto a seguito di appositi rilievi della situazione esistente.
Il contraente deve verificare attentamente il progetto e segnalare eventuali imprecisioni, incompletezze o discrepanze con qualsiasi norma o legge.
I collegamenti tra due o più sezioni di condotto, sia con le unità interne che con i condotti stessi, devono essere realizzati solo con raccordi di invito e non con derivazioni battute o distacchi. Il contraente sarà responsabile di redigere i disegni costruttivi che mostrano il tipo di derivazioni e collegamenti tra condotti e condotti con le unità interne previste.

La sezione mostra i livelli di quota utilizzati nel progetto.
Le dimensioni del sistema si riferiscono al livello di pavimento.
Tutte le altezze dalla base dei tubi sono relative alla distanza netta dal livello PT_L.F.Street.

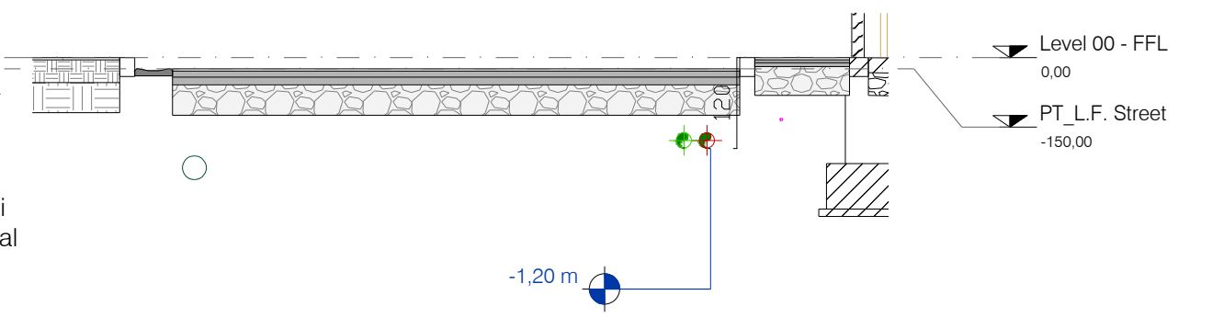
Level 00 - FFL
0,00
PT_L.F. Street
-150,00
120
-1,20 m

Firmato digitalmente da:
Roberto Cereda
Data: 01/08/2025 12:47:27

REV	DATA / DATE:	DESCRIZIONE / DESCRIPTION:	IL RICHIEDENTE	IL PROGETTISTA

L22 è una divisione di:
Lombardini22 S.p.A.
Via Lombardini 22 20143 Milano, Italia
T +39 02 36 59 62 00 F +39 02 83 20 13 97
info@l22.it www.l22.it

Capitale sociale Euro 100 000 i.v.
C.F./P.IVA: 05505600964 R.E.A. 1827099

Sistema di gestione qualità conforme alla UNI EN ISO 9001:2008 - Certificato Nr. 50 100 8319 da TÜV Italia

Studio Progetti Strutturali
Ing. Arturo Donadio
S.P.S. S.r.l. www.spssrl-mi.it
Via M. Gioia, 64 - 20125 Milano, Italia
segreteria@spssrl-mi.it T. 02/6694887

COMMITTENTE / CLIENT:
INFRASTRUCTURE ITALIA LAND 9 S.r.l.
Via del Bosco Rinnovato 6, 20057 Assago (MI)

PROGETTO / PROJECT:
MIL05 A - Progetto nuovo Data Center
Via Galileo Galilei SNC, Vignate (MI)

PROGETTISTA / DESIGNER:
Ing. Roberto Cereda - Iscritto all'Ordine degli Ing. di Brescia n°2609
Indirizzo: Via Elia Lombardini 22, 20143, Milano - Mail: ufficio.tecnico@l22.it - Pec: ufficio.tecnico@pec.lombardini22.it

OGGETTO / OBJECT:
Valutazione di Impatto Ambientale ai sensi del Titolo III del D.Lgs 152/2006

TITOLO / DESCRIPTION:
Impianti Meccanici
SCARICHI ACQUE METEORICHE - SEZIONI

DISEGNATO DA: DRAWN BY:	CONTROLLATO DA: CHECKED BY:	DATA/ DATE:	SCALA / SCALE:	DATA REV.:
APT	GLE	06/06/2025	1:100	

FORMAT:	NOME FILE / FILE NAME:	COMMESSA / JOB:	TAVOLA / DRAWING:	REV.:
A0+	MIL05A_AM-5210-Z	4025	AM-5210	

© Lombardini22 S.p.A. ES DT (rev.-) (L.663/41 Art.2575)